Datenblatt

Absperrklappe mit Biegewelle/Bowdenzug

Ø Aluflex (mm)	80	100	125	150	160	180	200
Ø d (mm)	78	98	123	148	158	178	198
Gewicht (kg)	0.18	0.26	0.35	0.50	0.58	0.70	0.85

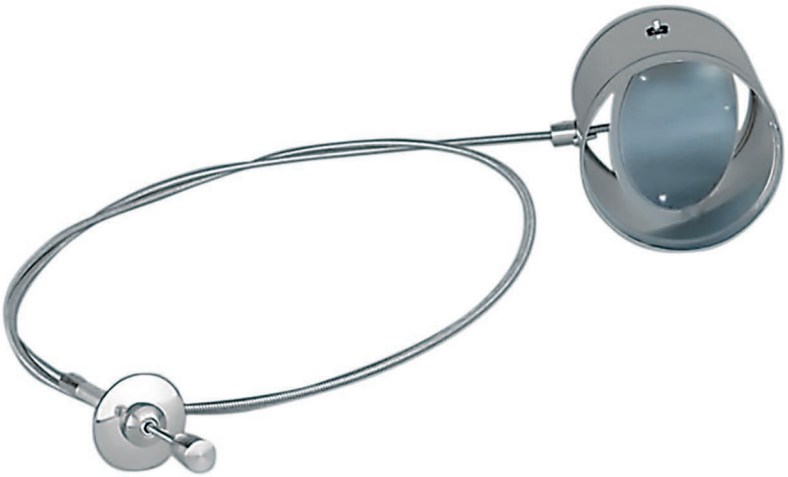

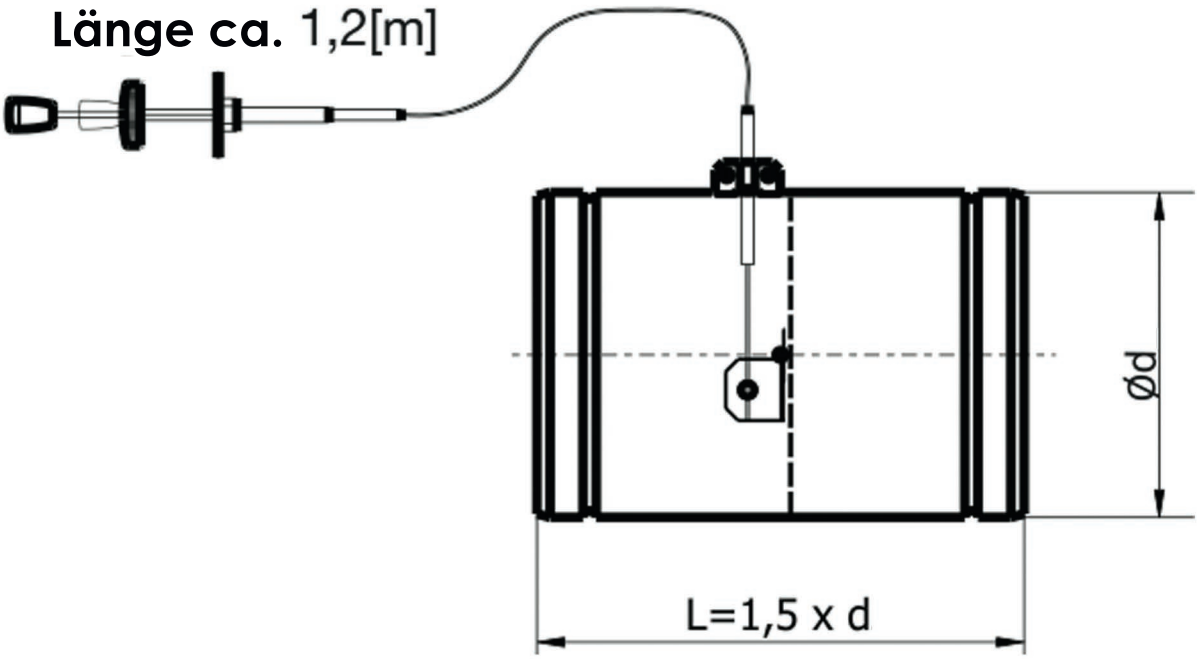

Absperrklappe mit Silikondichtlippe und Edelstahlknopf